Electrolux PROFESSIONAL

Environnement pour machines à laver
Tables mobiles à rouleaux courts extrémités fermées

REPÈRE #

MODELE #

NOM #

SIS #

AIA #

865200 - 863052 - 863053 - 863054 - 863055 - 865201 - 863056 - 863057 - 863058 - 863059 - 865202 - 863060 - 863061 - 863062 - 863063 - 863064

Caractéristiques principales

- Conçu pour transporter des casiers de lavage de 500x500 mm, lorsque la laveuse se trouve à 90° par rapport à la table de tri ou à une table de transfert de casiers.
- Raccordement par « encliquetage » à l'angle mécanisé du lave-vaisselle.
- Inclus : quatre pieds à roues pivotantes avec un système simplifié de connexion à la courbe de sortie du lave-vaisselle pour un accès rapide. Deux roues équipées d'un frein pour stabiliser la position de la table en fonctionnement normal.
- La table peut être utilisée du côté du déchargement.
- Déplacement manuel des casiers grâce aux petits rouleaux.
- Matériel livré démonté et facile à assembler.
- Raccordement de convoyeurs mobiles après un angle mécanisé à 180° activé par le lave-vaisselle.
- Interrupteur de fin de course et plaque d'extrémité inclus.
- Raccordement de l'interrupteur de fin de course au lave-vaisselle.

Construction

- Toutes les surfaces sont lisses et polies.
- Cuve en inox 1,2 mm AISI 304.
- Pieds tubulaires carrés 40x40 mm en inox.
- Convoyeurs équipés de guides pour les casiers et d'étagères simples.
- Roulettes pivotantes 125 mm, dont 2 avec freins.
- L'évacuation inclinée sous la table mobile mène au point de vidange central par une courbe de lave-vaisselle connectée.

TIT_Sustainability

- La table mobile à rouleaux longs et extrémité fermée est disponible de 1145mm (pour 2 casiers) jusqu'à 2645mm (pour 5 casiers) par tranches de 100mm.

APPROBATION:

Environnement pour machines à laver
Tables mobiles à rouleaux courts extrémités fermées

Avant

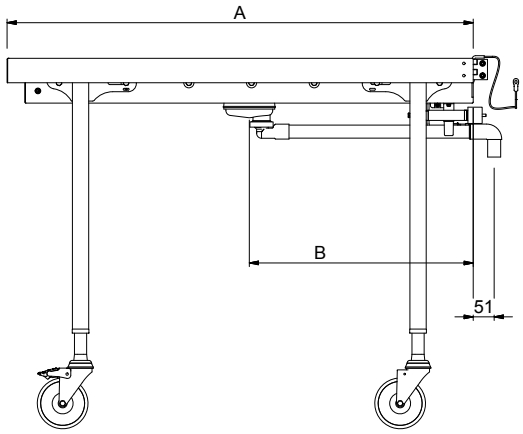

Côté

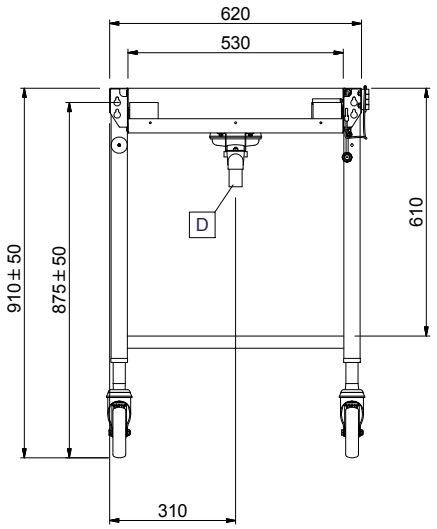

Dessus

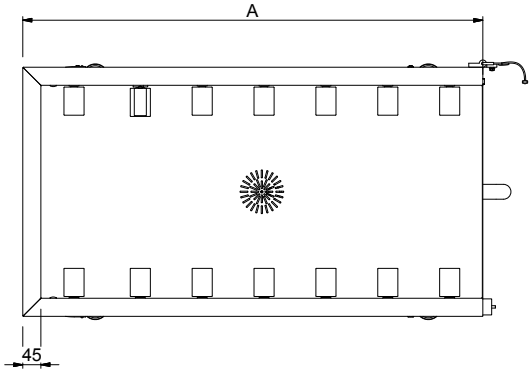

Informations générales

Largeur extérieure	
865200 (HSSRC11M)	1145 mm
863052 (HSSRC12M)	1200 mm
863053 (HSSRC13M)	1300 mm
863054 (HSSRC14M)	1400 mm
863055 (HSSRC15M)	1500 mm
865201 (HSSRC16M)	1645 mm
863056 (HSSRC17M)	1700 mm
863057 (HSSRC18M)	1800 mm
863058 (HSSRC19M)	1900 mm
863059 (HSSRC20M)	2000 mm
865202 (HSSRC21M)	2145 mm
863060 (HSSRC22M)	2200 mm
863061 (HSSRC23M)	2300 mm
863062 (HSSRC24M)	2400 mm
863063 (HSSRC25M)	2500 mm
863064 (HSSRC26M)	2600 mm
Profondeur extérieure	620 mm
Hauteur extérieure	910 mm
Poids net :	
865200 (HSSRC11M)	21 kg
863052 (HSSRC12M)	22 kg
863053 (HSSRC13M)	22.71 kg
863054 (HSSRC14M)	24 kg
863055 (HSSRC15M)	25 kg
865201 (HSSRC16M)	26 kg
863056 (HSSRC17M)	27 kg
863057 (HSSRC18M)	28 kg
863058 (HSSRC19M)	29 kg
863059 (HSSRC20M)	30 kg
865202 (HSSRC21M)	31 kg
863060 (HSSRC22M)	32 kg
863061 (HSSRC23M)	33 kg
863062 (HSSRC24M)	34 kg
863063 (HSSRC25M)	35 kg
863064 (HSSRC26M)	36.1 kg
Ajustement hauteur (-/+):	50/50 mm
Construction cuve	inox AISI 304 - EN 1.4301
Type de rouleaux	court

Environnement pour machines à laver
Tables mobiles à rouleaux courts extrémités fermées

Accessoires en option

	865200	863052	863053	863054	863055	865201	863056	863057	863058	863059	865202	863060	863061	863062	863063	863064
863090 - Etagère basse pour table mobile à rouleaux avec dosseret de 100 mm. L: 1245		✓	✓	✓	✓	✓	✓	✓	✓	✓	✓	✓	✓	✓	✓	✓
863091 - Etagère basse pour table mobile à rouleaux avec dosseret de 100 mm. L: 1345			✓	✓	✓	✓	✓	✓	✓	✓	✓	✓	✓	✓	✓	✓
863092 - Etagère basse pour table mobile à rouleaux avec dosseret de 100 mm. L: 1445				✓	✓	✓	✓	✓	✓	✓	✓	✓	✓	✓	✓	✓
863093 - Etagère basse pour table mobile à rouleaux avec dosseret de 100 mm. L: 1545					✓	✓	✓	✓	✓	✓	✓	✓	✓	✓	✓	✓
863094 - Etagère basse pour table mobile à rouleaux avec dosseret de 100 mm. L: 1745							✓	✓	✓	✓	✓	✓	✓	✓	✓	✓
863095 - Etagère basse pour table mobile à rouleaux avec dosseret de 100 mm. L: 1845								✓	✓	✓	✓	✓	✓	✓	✓	✓
863096 - Etagère basse pour table mobile à rouleaux avec dosseret de 100 mm. L: 1945									✓	✓	✓	✓	✓	✓	✓	✓
863097 - Etagère basse pour table mobile à rouleaux avec dosseret de 100 mm. L: 2045										✓	✓	✓	✓	✓	✓	✓
863098 - Etagère basse pour table mobile à rouleaux avec dosseret de 100 mm. L: 2245												✓	✓	✓	✓	✓
863099 - Etagère basse pour table mobile à rouleaux avec dosseret de 100 mm. L: 2345													✓	✓	✓	✓
863100 - Etagère basse pour table mobile à rouleaux avec dosseret de 100 mm. L: 2445														✓	✓	✓
863101 - Etagère basse pour table mobile à rouleaux avec dosseret de 100 mm. L: 2545															✓	✓
863102 - Etagère basse pour table mobile à rouleaux avec dosseret de 100 mm. L: 2645																✓
863116 - Etagère grille pour table mobile à rouleaux L: 1245		✓	✓	✓	✓	✓	✓	✓	✓	✓	✓	✓	✓	✓	✓	✓
863117 - Etagère grille pour table mobile à rouleaux L: 1345			✓	✓	✓	✓	✓	✓	✓	✓	✓	✓	✓	✓	✓	✓
863118 - Etagère grille pour table mobile à rouleaux L: 1445				✓	✓	✓	✓	✓	✓	✓	✓	✓	✓	✓	✓	✓
863119 - Etagère grille pour table mobile à rouleaux L: 1545					✓	✓	✓	✓	✓	✓	✓	✓	✓	✓	✓	✓
863120 - Etagère grille pour table mobile à rouleaux L: 1745							✓	✓	✓	✓	✓	✓	✓	✓	✓	✓
863121 - Etagère grille pour table mobile à rouleaux L: 1845								✓	✓	✓	✓	✓	✓	✓	✓	✓
863122 - Etagère grille pour table mobile à rouleaux L: 1945									✓	✓	✓	✓	✓	✓	✓	✓
863123 - Etagère grille pour table mobile à rouleaux L: 2045										✓	✓	✓	✓	✓	✓	✓
863124 - Etagère grille pour table mobile à rouleaux L: 2245												✓	✓	✓	✓	✓
863125 - Etagère grille pour table mobile à rouleaux L: 2345													✓	✓	✓	✓
863126 - Etagère grille pour table mobile à rouleaux L: 2445														✓	✓	✓
863127 - Etagère grille pour table mobile à rouleaux L: 2545															✓	✓
863128 - Etagère grille pour table mobile à rouleaux L: 2645																✓
865223 - Glissières porte casiers 4 niveaux 4 casiers pour tables de longueur 1100 à 1500 mm	✓	✓	✓	✓	✓	✓	✓	✓	✓	✓	✓	✓	✓	✓	✓	✓
865224 - Glissières porte casiers 4 niveaux 8 casiers pour tables de longueur 1600 à 2200 mm						✓	✓	✓	✓	✓	✓	✓	✓	✓	✓	✓
865225 - Glissières porte casiers 4 niveaux 12 casiers pour tables de longueur 2100 à 2500 mm											✓	✓	✓	✓	✓	✓
865226 - Glissières porte casiers 4 niveaux 16 casiers pour tables de longueur 2600 mm																✓
865227 - Etagère basse pour table mobile à rouleaux avec dosseret de 100 mm. L: 1145	✓	✓	✓	✓	✓	✓	✓	✓	✓	✓	✓	✓	✓	✓	✓	✓
865228 - Etagère basse pour table mobile à rouleaux avec dosseret de 100 mm. L: 1645						✓	✓	✓	✓	✓	✓	✓	✓	✓	✓	✓
865229 - Etagère basse pour table mobile à rouleaux avec dosseret de 100 mm. L: 2145											✓	✓	✓	✓	✓	✓
865235 - Console de fixation pour étagère sous table à rouleaux . Permet de mettre des étagères même avec des tunnels de séchage suspendus. Cela permet également de mettre des étagères plus petite que la table qui la reçoit.	✓	✓	✓	✓	✓		✓	✓	✓	✓	✓	✓	✓	✓	✓	✓
865240 - Etagère grille pour table mobile à rouleaux L: 1145	✓	✓	✓	✓	✓	✓	✓	✓	✓	✓	✓	✓	✓	✓	✓	✓
865241 - Etagère grille pour table mobile à rouleaux L: 1645						✓	✓	✓	✓	✓	✓	✓	✓	✓	✓	✓
865242 - Etagère grille pour table mobile à rouleaux L: 2145											✓	✓	✓	✓	✓	✓

La societe se reserve le droit de modifier les specifications techniques sans préavis.